NEO IP67
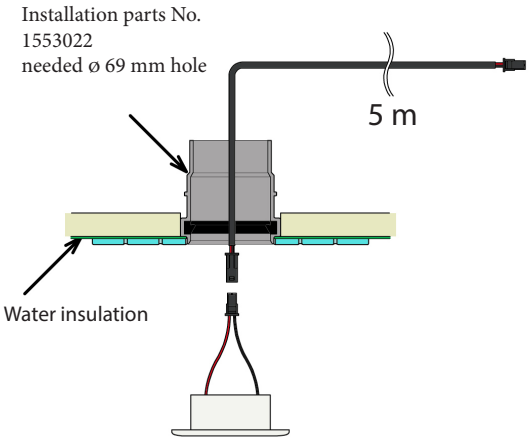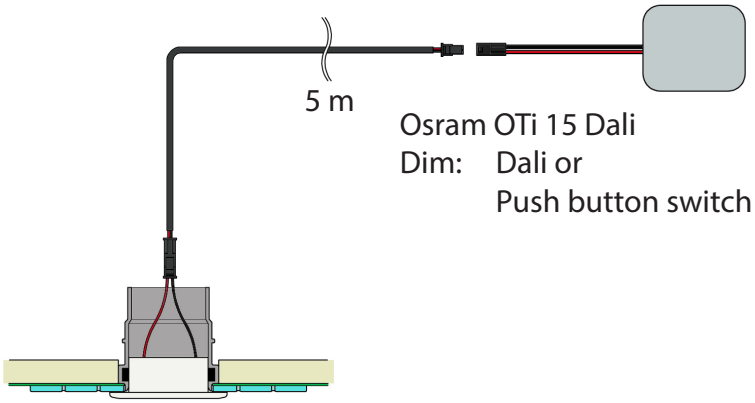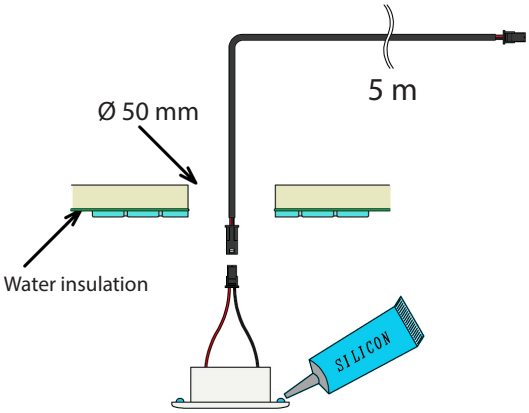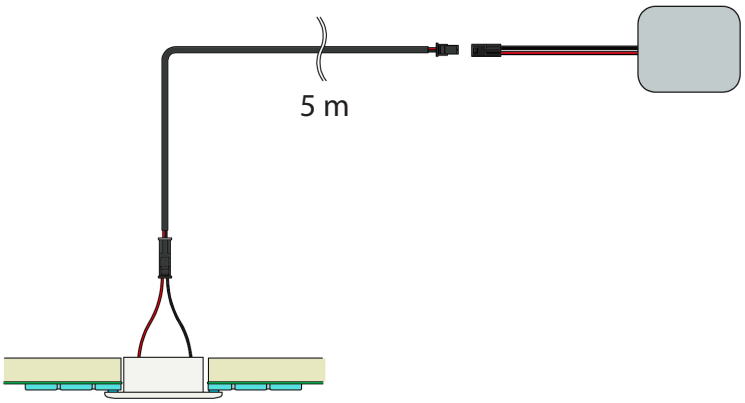
1545243
1545244